MANUAL DE INSTALACIÓN

ASP263 - Protector Carter
Fiat Pulse 2022+

Las marcas y modelos utilizados son a modo ilustrativo en este documento: las mismas son propiedad de sus respectivos titulares legitimos.

¡HABLÁ CON NOSTROS!

0800 777 7833

administracion@steeltiger.com

www.steeltiger.com

¡VISITANOS!

Direccion: (Planta Industrial) Patricias Mendocinas 1070 Ruta 8 Km. 604

Localidad/Pais: X5800CDL Río cuarto, Córdoba - Argentina.

ATENCIÓN AL PÚBLICO

Horarios de atención: 8:00 a 17:30 hs (Lunes a Viernes).

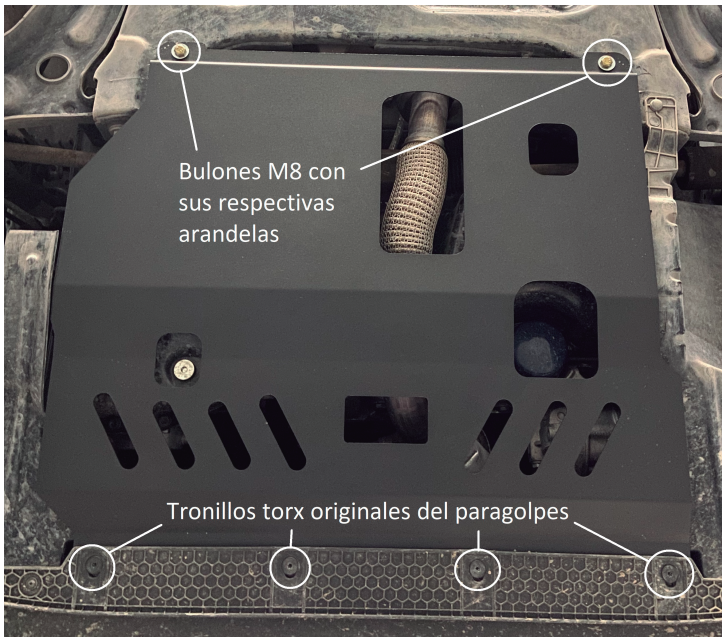

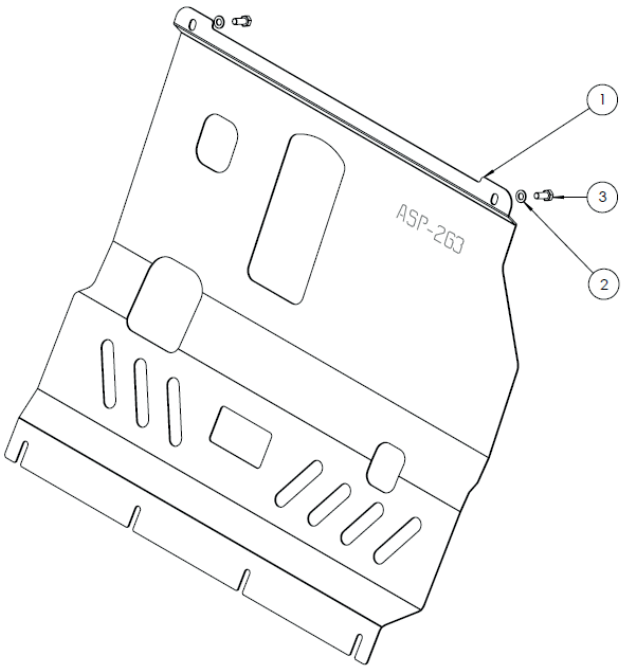

INSTRUCCIONES DE MONTAJE

1.- Aflojar los 4 tornillos del paragolpes delantero (no es necesario sacarlos).

2.- Presentar el cubre carter debajo del vehículo, encastrar las ranuras de éste en los tornillos que se aflojaron (colocar del lado interno del paragolpes).

3.- Colocar los dos tornillos M8 **(pieza 3)** con sus respectivas arandelas **(pieza 2)** para sujetar el extremo trasero del carter utilizando orificios roscados del chasis.

4.- Posicione y ajuste los tornillos con el torque especificado en la tabla de **"valores de apriete de tornillos".**

Valores de apriete de tornillos

Unidades	M4	M6	M8	M10	M12	M14
Kg.m	0,3	1	2,5	5,1	8,7	14
Coeficiente de fricción: μ=0,14						

Kit de bulones y accesorios

Código	Componente	Cantidad
1	Cubre Carter ASP-263 Fiat Pulse 2022	1
2	Arandela mecánica M8 - ZINC	2
3	Tor. Cab hex. G8.8 M8-P1.25 X 20mm	2